ГЕОпроект
ООО «ГЕОпроект»
адрес: 355 020, Ставропольский край,
г. Ставрополь, ул. Достоевского, 75.
телефон: 8-928-304-15-00
e-mail: geoproekt26@yandex.ru

Саморегулируемая организация Союз
«Проектировщики Северного Кавказа»
СРО-П-135-15022010.
Регистрационный номер П-135-002634096352-0233 от 10 июня 2016 г.

Заказчик: АО «Агрохлебопродукт»

«МТФ на 2000 фуражных коров № 8 Ставропольского края», расположенная на з/у К.Н. 26:35:020103:12 в границах ОАО «Марьинское»

Рабочая документация

Архитектурные решения

Склад минеральных кормов (позиция 10 по ГП)

3/07-22-АР9

г. Ставрополь 2022

ГЕОпроект
ООО «ГЕОпроект»
адрес: 355 020, Ставропольский край,
г. Ставрополь, ул. Достоевского, 75.
телефон: 8-928-304-15-00
e-mail: geoproekt26@yandex.ru

Саморегулируемая организация Союз
«Проектировщики Северного Кавказа»
СРО-П-135-15022010.
Регистрационный номер П-135-002634096352-0233 от 10 июня 2016 г.

Заказчик: АО «Агрохлебопродукт»

«МТФ на 2000 фуражных коров № 8 Ставропольского края», расположенная на з/у К.Н. 26:35:020103:12 в границах ОАО «Марьинское»

Рабочая документация

Архитектурные решения

Склад минеральных кормов (позиция 10 по ГП)

3/07-22-АР9

Директор Е. П. Лотова

Главный инженер проекта А. В. Кулаков

г. Ставрополь 2022

Состав основных комплектов рабочей документации

Номер тома	Обозначение	Наименование	Приме-чание
	3/07-22-ГП	Генеральный план	
		Архитектурные решения	
	3/07-22-АР1	Коровник (позиция 1 по ГП)	
	3/07-22-АР1.1	Соединительная галерея (поз. 1.1-1.3 по ГП)	
	3/07-22-АР2	Коровник (позиция 2 по ГП)	
	3/07-22-АР3	Доильно-молочный блок с АБК (позиция 3 по ГП)	
	3/07-22-АР4	Сухостойный коровник (позиция 4 по ГП)	
	3/07-22-АР5	Санпропускник (позиция 5 по ГП)	
	3/07-22-АР6	Хозяйственный блок с навесом для техники (позиция 7 по ГП)	
	3/07-22-АР7	Навес для кормов (позиция 8 по ГП)	
	3/07-22-АР8	Склад минеральных кормов (позиция 9 по ГП)	
	3/07-22-АР9	Склад минеральных кормов (позиция 10 по ГП)	
	3/07-22-АР10	Дезбарьер (позиция 11 по ГП)	
	3/07-22-АР11	Дезбарьер (позиция 12 по ГП)	
	3/07-22-АР12	Насосная станция 2-го подъема (позиция 15 по ГП)	
	3/07-22-АР13	Весовая (позиция 19 по ГП)	
	3/07-22-АР14	Телятник для разных возрастных групп (позиция 20 по ГП)	
	3/07-22-АР15	Телятник для разных возрастных групп (позиции 21 - 23 по ГП)	
	3/07-22-АР16	Сенник (позиции 24, 26, 27 по ГП)	
	3/07-22-АР17	Склад минеральных кормов (позиция 25 по ГП)	

Изм.	Кол.уч.	Лист	№док.	Подп.	Дата	**3/07-22 СР**		
						«МТФ на 2000 фуражных коров № 8 Ставропольского края», расположенная на з/у К.Н. 26:35:020103:12 в границах ОАО «Марьинское»	Стадия	Лист	Листов
							Р	1	6
Н.контр.		Рукинова			27.04.23		**ООО «ГЕОпроект»**		
Г И П		Кулаков			27.04.23				

	3/07-22-АР18	Сенник (позиции 28, 29 по ГП)	
		Конструкции железобетонные. Конструкции металлические	
	3/07-22-КМ1	Коровник (позиция 1 по ГП)	
	3/07-22-КМ1.1	Соединительная галерея (поз. 1.1-1.3 по ГП)	
	3/07-22-КМ2	Коровник (позиция 2 по ГП)	
	3/07-22-КЖ3	Доильно-молочный блок с АБК (позиция 3 по ГП)	
	3/07-22-КМ3	Доильно-молочный блок с АБК (позиция 3 по ГП)	
	3/07-22-КМ4	Сухостойный коровник (позиция 4 по ГП)	
	3/07-22-КЖ5	Санпропускник (позиция 5 по ГП)	
	3/07-22-КМ6	Хозяйственный блок с навесом для техники (позиция 7 по ГП)	
	3/07-22-КМ7	Навес для кормов (позиция 8 по ГП)	
	3/07-22-КМ8	Склад минеральных кормов (позиция 9 по ГП)	
	3/07-22-КМ9	Склад минеральных кормов (позиция 10 по ГП)	
	3/07-22-КМ10	Дезбарьер (позиция 11 по ГП)	
	3/07-22-КМ11	Дезбарьер (позиция 12 по ГП)	
	3/07-22-КЖ12	Силосно-сенажная траншея (позиция 13 по ГП)	
	3/07-22-КЖ13	Фундаменты вспомогательных сооружений (позиции 6, 14, 18 по ГП)	
	3/07-22-КЖ14	Насосная станция 2-го подъема (позиция 15 по ГП)	
	3/07-22-КЖ15	Весовая (позиция 19 по ГП)	
	3/07-22-КМ16	Телятник для разных возрастных групп (позиция 20 по ГП)	
	3/07-22-КМ17	Телятник для разных возрастных групп (позиции 21 - 23 по ГП)	
	3/07-22-КМ18	Сенник (позиции 24, 26, 27 по ГП)	
	3/07-22-КМ19	Склад минеральных кормов (позиция 25 по ГП)	
	3/07-22-КМ20	Сенник (позиции 28, 29 по ГП)	
	3/07-22-КЖ21	Пруд-испаритель ливневых стоков (позиция 30 по ГП)	
	3/07-22-КЖ22	Накопитель жидкой фракции навоза (позиции 31, 32 по ГП)	
	3/07-22-КЖ23	Накопитель секционный разделения жидкой и твердой фракции навоза (позиция 33 по ГП)	

		Электроснабжение. Электрооборудование	
	3/07-22-НЭС	Наружные сети электроснабжения	
	3/07-22-ЭОМ1	Силовое электрооборудование и электрическое освещение (внутреннее). Коровник (позиция 1 по ГП)	
	3/07-22-ЭОМ2	Силовое электрооборудование и электрическое освещение (внутреннее). Коровник (позиция 2 по ГП)	
	3/07-22-ЭОМ3	Силовое электрооборудование и электрическое освещение (внутреннее). Доильно-молочный блок с АБК (позиция 3 по ГП)	
	3/07-22-ЭОМ4	Силовое электрооборудование и электрическое освещение (внутреннее). Сухостойный коровник (позиция 4 по ГП)	
	3/07-22-ЭОМ5	Силовое электрооборудование и электрическое освещение (внутреннее). Санпропускник (позиция 5 по ГП)	
	3/07-22-ЭОМ6	Силовое электрооборудование и электрическое освещение (внутреннее). Хозяйственный блок с навесом для техники (позиция 7 по ГП)	
	3/07-22-ЭОМ7	Силовое электрооборудование и электрическое освещение (внутреннее). Навес для кормов (позиция 8 по ГП)	
	3/07-22-ЭОМ8	Силовое электрооборудование и электрическое освещение (внутреннее). Склад минеральных кормов (позиция 9 по ГП)	
	3/07-22-ЭОМ9	Силовое электрооборудование и электрическое освещение (внутреннее). Склад минеральных кормов (позиция 10 по ГП)	
	3/07-22-ЭОМ10	Силовое электрооборудование и электрическое освещение (внутреннее). Дезбарьер (позиция 11 по ГП)	
	3/07-22-ЭОМ11	Силовое электрооборудование и электрическое освещение (внутреннее). Дезбарьер (позиция 12 по ГП)	
	3/07-22-ЭОМ12	Силовое электрооборудование и электрическое освещение (внутреннее). Насосная станция 2-го подъема (позиция 15 по ГП)	
	3/07-22-ЭОМ13	Силовое электрооборудование и электрическое освещение (внутреннее). Весовая (позиция 19 по ГП)	
	3/07-22-ЭОМ14	Силовое электрооборудование и электрическое освещение (внутреннее). Телятник для разных возрастных групп (позиция 20 по ГП)	
	3/07-22-ЭОМ15	Силовое электрооборудование и электрическое освещение (внутреннее). Телятник для разных возрастных групп (позиции 21 - 23 по ГП)	
	3/07-22-ЭОМ16	Силовое электрооборудование и электрическое освещение (внутреннее). Сенник (позиции 24, 26, 27 по ГП)	
	3/07-22-ЭОМ17	Силовое электрооборудование и электрическое освещение (внутреннее). Склад минеральных кормов (позиция 25 по ГП)	
	3/07-22-ЭОМ18	Силовое электрооборудование и электрическое освещение (внутреннее). Сенник (позиции 28, 29 по ГП)	

		Водоснабжение и канализация	
	3/07-22-НВ	Наружные сети водоснабжения	
	3/07-22-НК	Наружные сети канализации	
	3/07-22-ВК1	Внутренние системы водоснабжения и канализации. Коровник (позиция 1 по ГП)	
	3/07-22-ВК2	Внутренние системы водоснабжения и канализации. Коровник (позиция 2 по ГП)	
	3/07-22-ВК3	Внутренние системы водоснабжения и канализации. Доильно-молочный блок с АБК (позиция 3 по ГП)	
	3/07-22-ВК4	Внутренние системы водоснабжения и канализации. Сухостойный коровник (позиция 4 по ГП)	
	3/07-22-ВК5	Внутренние системы водоснабжения и канализации. Санпропускник (позиция 5 по ГП)	
	3/07-22-ВК6	Внутренние системы водоснабжения и канализации. Склад минеральных кормов (позиция 9 по ГП)	
	3/07-22-ВК7	Внутренние системы водоснабжения и канализации. Телятник для разных возрастных групп (позиция 20 по ГП)	
	3/07-22-ВК8	Внутренние системы водоснабжения и канализации. Телятник для разных возрастных групп (позиции 21-23 по ГП)	
		Отопление, вентиляция и кондиционирование	
	3/07-22-ОВ1	Коровник (позиция 2 по ГП)	
	3/07-22-ОВ2	Доильно-молочный блок с АБК (позиция 3 по ГП)	
	3/07-22-ОВ3	Санпропускник (позиция 5 по ГП)	
	3/07-22-ОВ4	Хозяйственный блок с навесом для техники (позиция 7 по ГП)	
	3/07-22-ОВ5	Склад минеральных кормов (позиция 9 по ГП)	
	3/07-22-ОВ6	Склад минеральных кормов (позиция 10 по ГП)	
	3/07-22-ОВ7	Весовая (позиция 19 по ГП)	
	3/07-22-ОВ8	Склад минеральных кормов (позиция 25 по ГП)	
		Слаботочные сети	
	3/07-22-НСС	Наружные слаботочные сети	
	3/07-22-СС1	Слаботочные системы. Доильно-молочный блок с АБК (позиция 3 по ГП)	
	3/07-22-СС2	Слаботочные системы. Санпропускник (позиция 5 по ГП)	
		Технология производства	
	3/07-22-ТХ1	Общие положения	
	3/07-22-ТХ2	Санпропускник (позиция 5 по ГП)	

		Пожарная сигнализация. Оповещение и управление эвакуацией людей при пожаре	
	3/07-22-ПС1	Доильно-молочный блок с АБК (позиция 3 по ГП)	
	3/07-22-ПС2	Санпропускник (позиция 5 по ГП)	
	3/07-22-ПС3	Склад минеральных кормов (позиция 9 по ГП)	

Технические решения, принятые в рабочих чертежах, соответствуют требованиям экологических, санитарно-гигиенических, противопожарных и других норм, действующих на территории Российской Федерации и обеспечивают безопасную для жизни и здоровья людей эксплуатацию объекта при соблюдении предусмотренных рабочими чертежами мероприятий.

Главный инженер проекта  **/А. В. Кулаков /**

Ведомость чертежей основного комплекта марки АР

Лист	Наименование	Примечание
1	Общие данные	
2	Фасад 1-12, 12-1, А-Б, Б-А	
3	План на отм. 0.000	
4	План кровли, разрез 1-1, Узел 1	
5	Схема раскладки кровельных профилированных листов	
6	Схема раскладки стеновых профилированных листов	
7	Экспликация полов, Ведомость ворот и дверей, Спецификация элементов, Узел 2,3,4	

Технико-экономические показатели

№	Наименование	Количество
1	Количество этажей	1 шт.
2	Этажность	1 шт.
3	Площадь застройки	1412,2
4	Площадь здания	1360,0
5	Строительный объем	9 971,5

Схема блокировки зданий

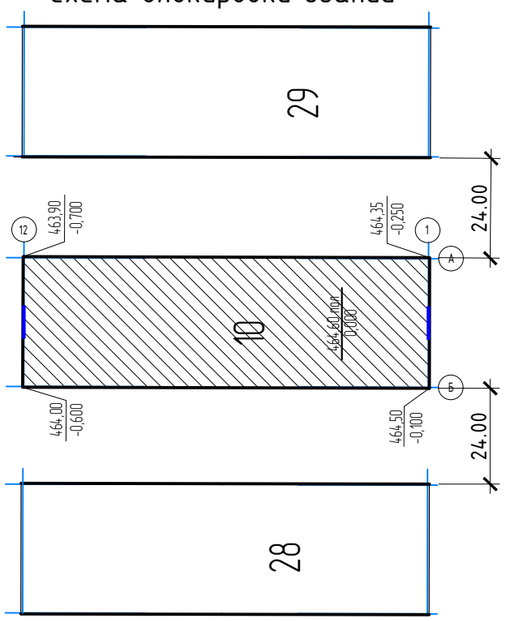

Технические решения, принятые в рабочей документации, соответствуют требованиям экологических,санитарно-гигиенических, противопожарных и других норм, действующих на территории, Российской Федерации и обеспечивают безопасную для жизни и здоровья людей эксплуатацию объекта при соблюдении предусмотренных рабочей документацией мероприятий.

Главный инженер проекта А. В. Кулаков

Общие данные:

Рабочая документация «МТФ на 2000 фуражных коров № 8 Ставропольского края», расположенная на з/у К.Н. 26:35:020103:12 в границах ОАО «Марьинское». Склад минеральных кормов (позиции 10 по ГП) разработана на основании:

1. Задания на проектирование.

Настоящий проект разработан для строительства в условиях IIIб климатического района со следующими климатическими характеристиками:
- снеговой район II с нормативным весом снегового покрова - 84 кгс/м2/
- ветровой район IV с нормативным ветровым напором - 48 кг/м2/
- расчетная зимняя температура - -18 0/С
- нормативная глубина промерзания - 0,8 м.
- сейсмичность района 8 баллов.
- сейсмичность площадки 8 баллов.

Класс здания -- II;
Степень долговечности- II.
Степень огнестойкости - IV
Класс функциональной пожарной опасности здания - Ф5.2 «складские здания, сооружения, стоянки для автомобилей без технического обслуживания и ремонта, книгохранилища, архивы, складские помещения;».
Класс конструктивной пожарной опасности здания - С0.
Степень ответственности здания - II.
Категория здания по ВПО - Д.

За относительную отметку 0,000 принята отметка уровня чистого пола сенника, что соответствует абсолютной отметке - 464,60

Принятая схема здания - металлокаркас
Наружные стены:
Наружные ограждающие конструкции каркаса здания со всех сторон выполнены из монолитного железобетона кл. В25, на высоту 4 м. До низа конструкций кровли зашиты профилированным листом С21-1000-0,5

Крыша -двускатная, покрытие из профнастил НС35-1000-0,7 заводской покраски с антиконденсатным покрытием.

Ворота - в осях А-Б и Б-А предусмотрено устройство откатных ворот 5,2х 4,0h

Изм.	Кол.уч.	Лист	N док.	Подпись	Дата	3/07-22-АР9			
						«МТФ на 2000 фуражных коров № 8 Ставропольского края», расположенная на з/у К.Н. 26:35:020103:12 в границах ОАО «Марьинское»			
Исполнит.		Рукинова			15.05.23	Склад минеральных кормов (позиция 10 по ГП)	Стадия	Лист	Листов
							Р	1	7
Н. контр.		Рукинова			15.05.23	Общие данные	ООО "ГЕОпроект"		
ГИП		Кулаков			15.05.23				

Согласовано | Взам.инв.№ | Подпись и дата | Инв.№ подл.

Фасад 1-12 (М 1:200)

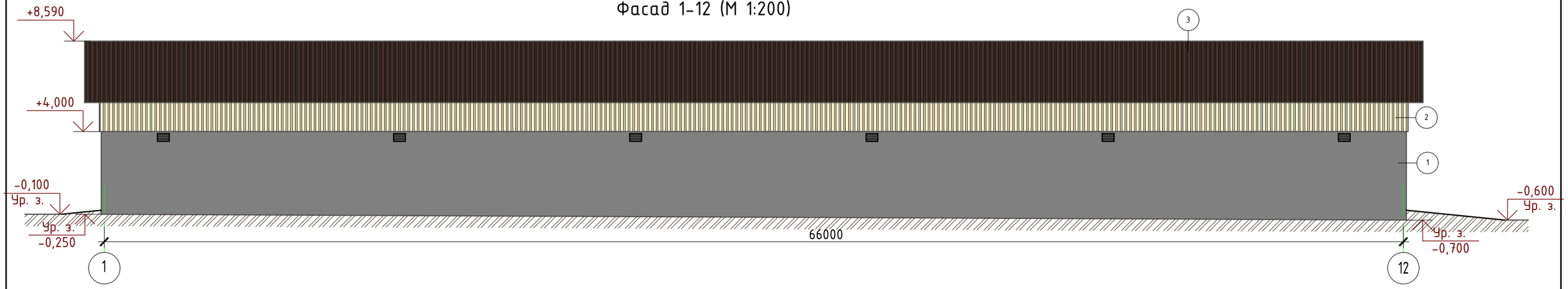

Фасад 12-1 (М 1:200)

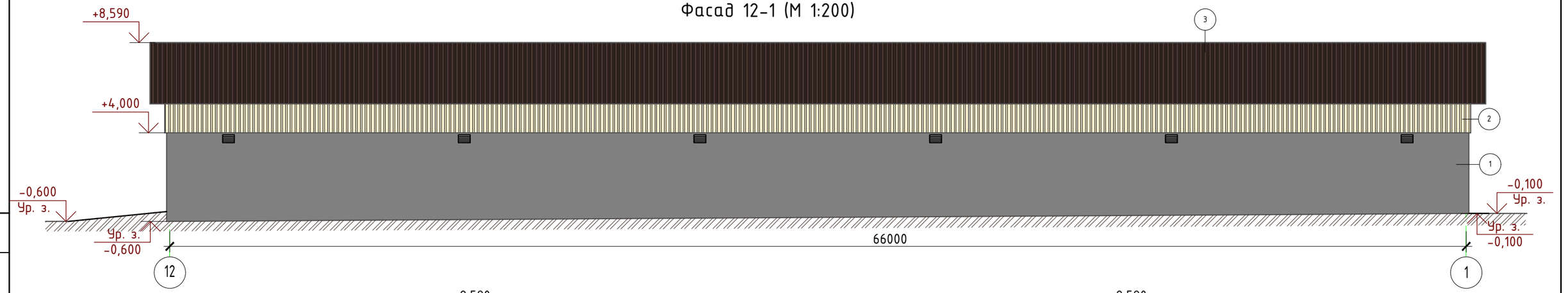

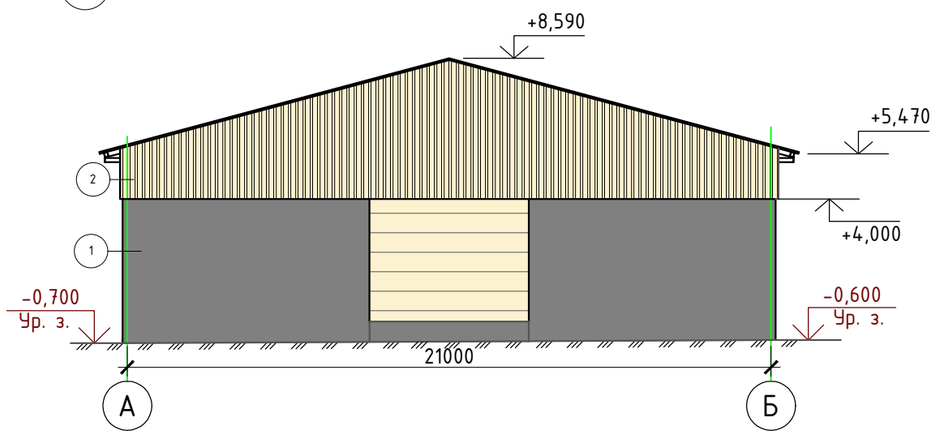

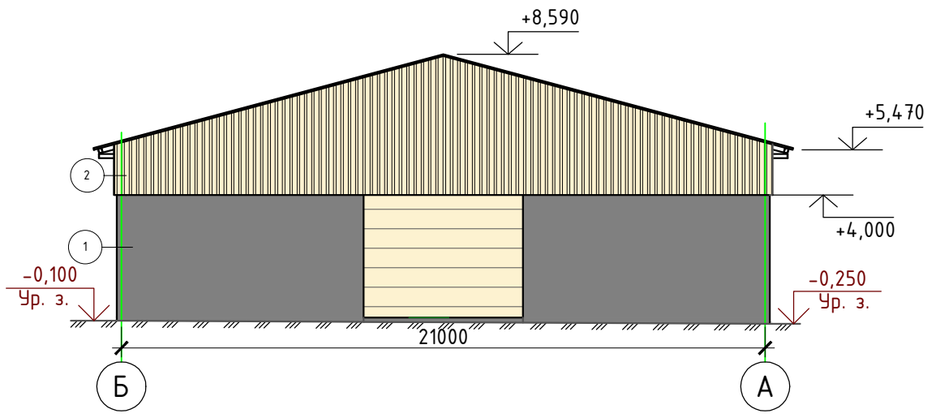

Условные обозначения

1		Железобетонная стена без отделки
2		Профилированный лист С-21-1000-0,5
3		Профлист кровельный НС35-1000-0,7 с антиконденсатным покрытием

Ведомость материалов фасада

Наименование	Площадь
Профилированный лист С21-1000-0,5	352,1
Профилированный лист кровельный с антиконденсатным покрытием НС35-1000-0,7	1583,9

Изм.	Кол.уч.	Лист	N док.	Подпись	Дата
Исполнит.		Рукинова			15.05.23
Н. контр.		Рукинова			15.05.23
ГИП		Кулаков			15.05.23

3/07-22-АР9

«МТФ на 2000 фуражных коров № 8 Ставропольского края», расположенная на з/у К.Н. 26:35:020103:12 в границах ОАО «Марьинское»

Склад минеральных кормов (позиция 10 по ГП)	Стадия	Лист	Листов
	Р	2	7
Фасад 1-12, 12-1, А-Б, Б-А	ООО "ГЕОпроект"		

Согласовано

Взам.инв.№

Подпись и дата

Инв.№ подл.

План на отм. 0.000

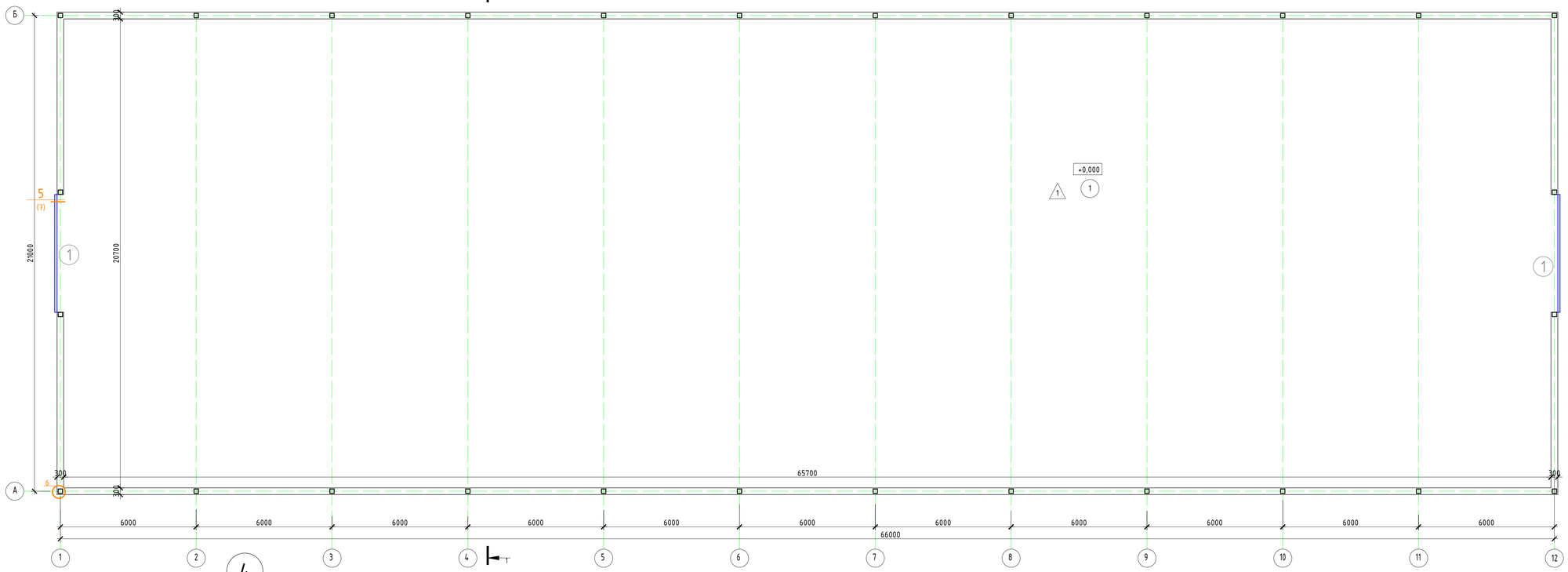

ЭКСПЛИКАЦИЯ ПОМЕЩЕНИЙ

Номер помещения	Наименование	Площадь, м2	Кат. помещения
1	Склад минеральных кормов	1360	

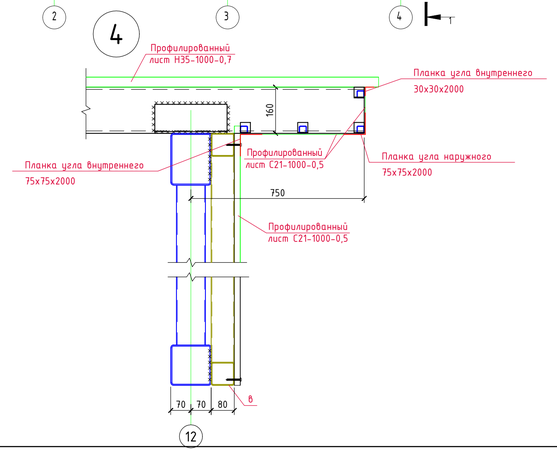

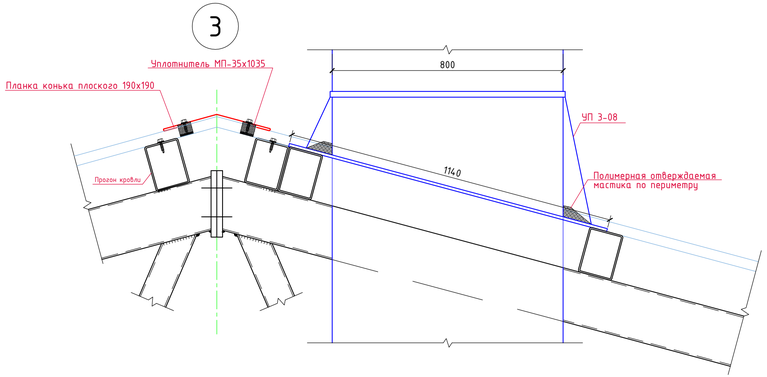

						3/07-22-АР9	
						«МТФ на 2000 фуражных коров № 8 Ставропольского края», расположенная на з/у К.Н. 26:35:020103:12 в границах ОАО «Марьинское»	
Изм.	Колуч.	Лист	N док.	Подпись	Дата		
Исполнит.		Рукинова			15.05.23	Склад минеральных кормов (позиция 10 по ГП)	Стадия: Р; Лист: 3; Листов: 7
Н. контр.		Рукинова			15.05.23	План на отм. 0.000	ООО "ГЕОпроект"
ГИП		Кулаков			15.05.23		

Согласовано

Взам.инв.№

Подпись и дата

Инв.№ подл.

План кровли (М 1:200)

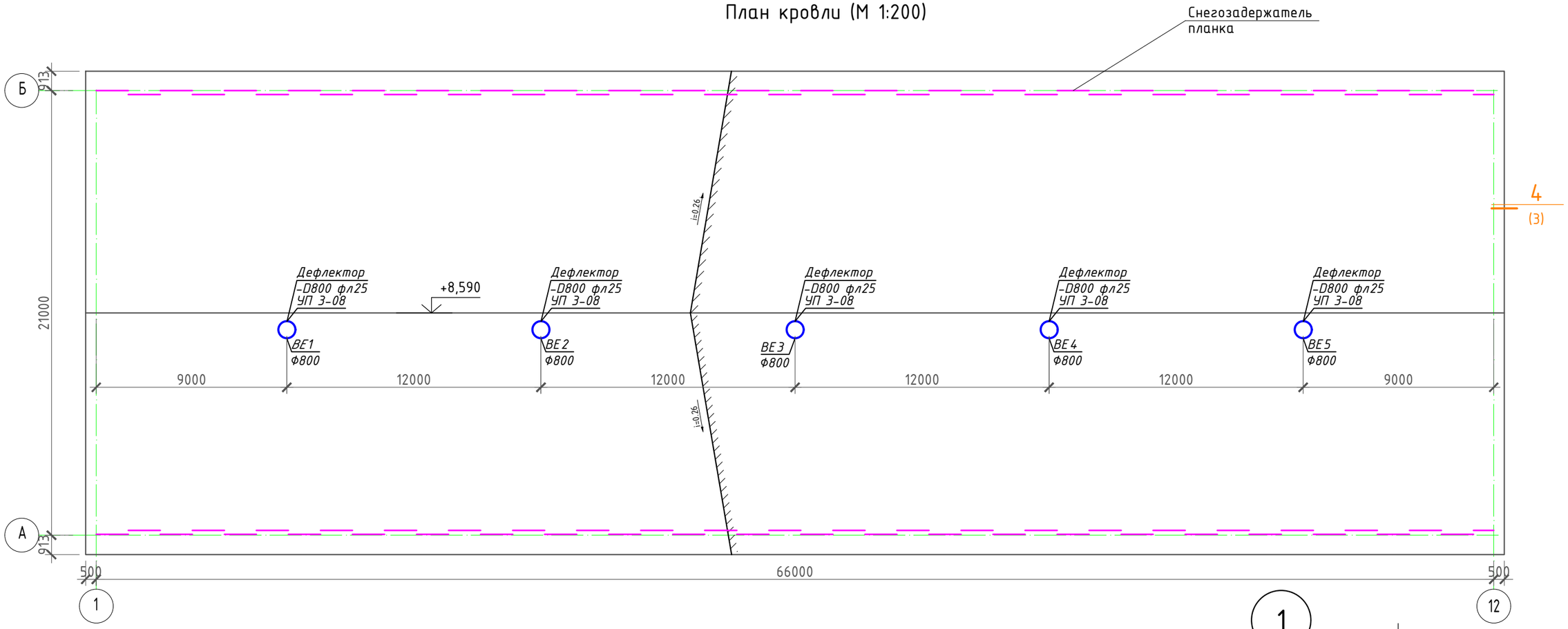

Разрез 1-1 (М 1:200)

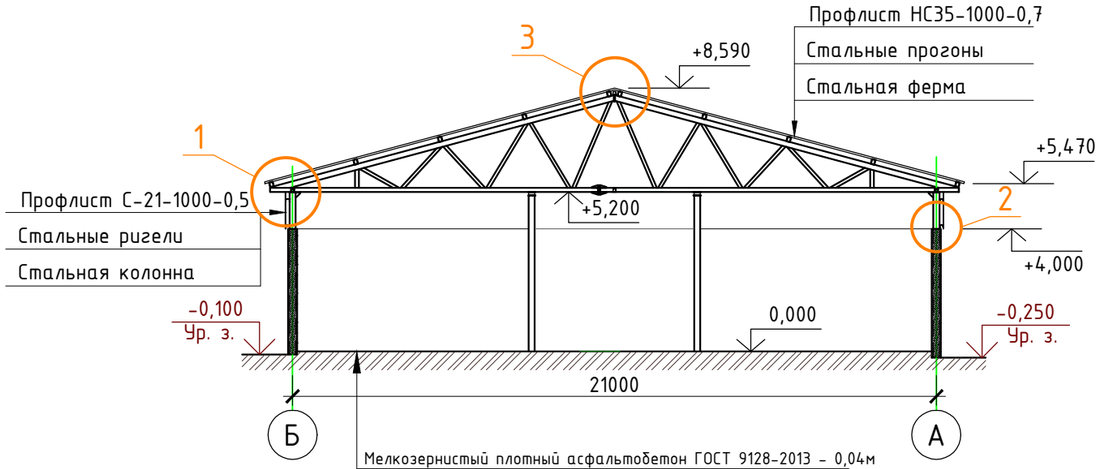

Мелкозернистый плотный асфальтобетон ГОСТ 9128-2013 – 0,04м
Крупнозернистый пористый асфальтобетон ГОСТ 9128-2013 – 0,06м
ПГС 0-40 ГОСТ 25607-2009 h=0,20 м
ПГС 0-80 ГОСТ 25607-2009 h=0,20 м
Уплотненный грунт

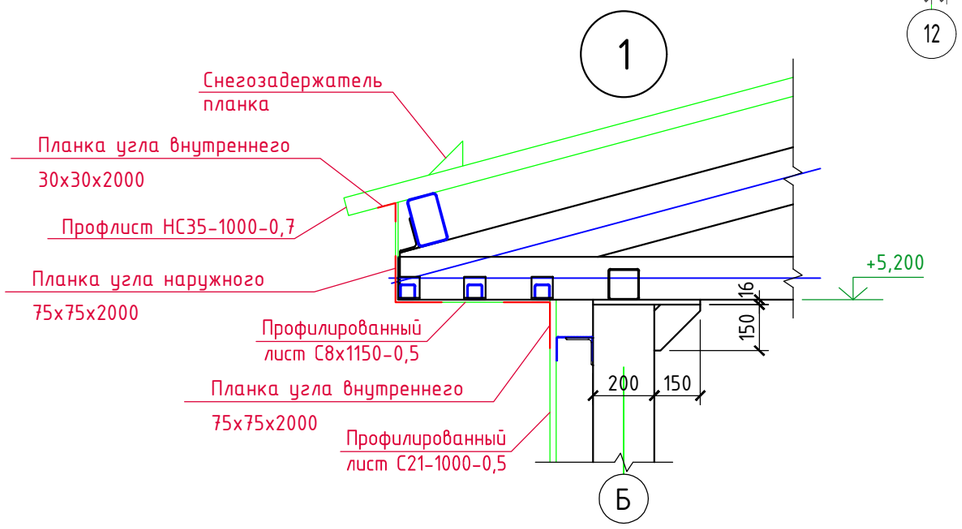

Изм.	Кол.уч.	Лист	N док.	Подпись	Дата
Исполнит.		Рукинова			15.05.23
Н. контр.		Рукинова			15.05.23
ГИП		Кулаков			15.05.23

3/07-22-АР9

«МТФ на 2000 фуражных коров № 8 Ставропольского края», расположенная на з/у К.Н. 26:35:020103:12 в границах ОАО «Марьинское»

Склад минеральных кормов (позиция 10 по ГП)	Стадия	Лист	Листов
	Р	4	7
План кровли, Разрез 1-1, Узел 1	ООО "ГЕОпроект"		

Согласовано

Взам.инв.№

Подпись и дата

Инв.№ подл.

План кровли

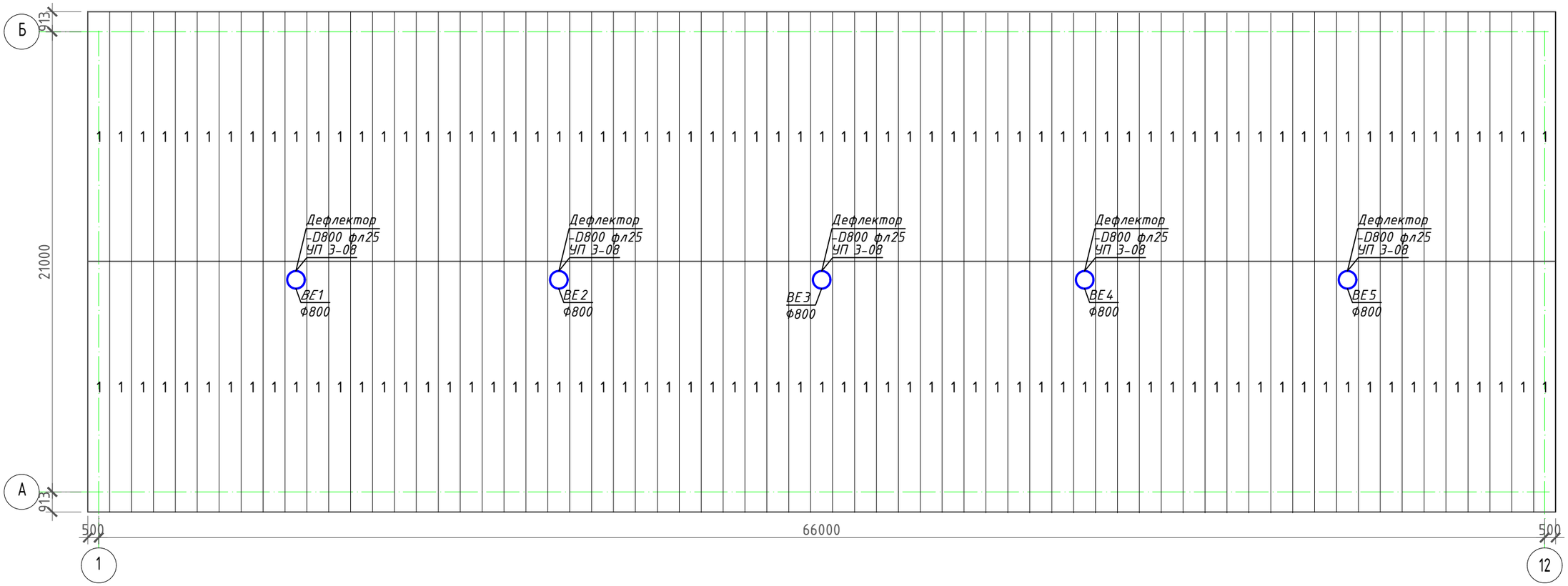
Б
А
913
913
21000
1 1 1

Фасад 1-12 (М 1:200)

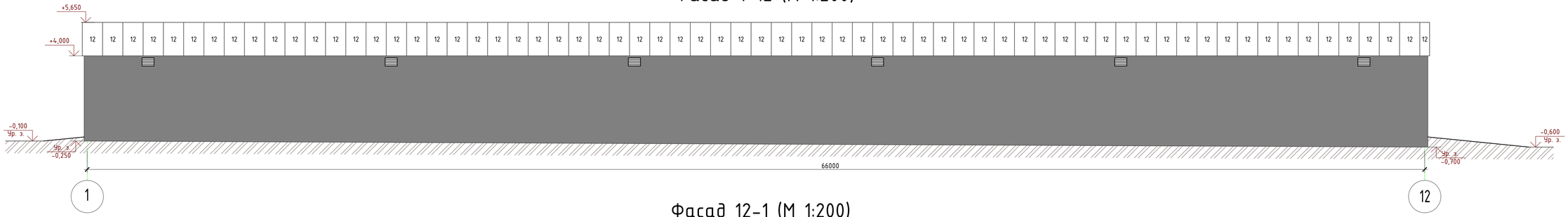

Фасад 12-1 (М 1:200)

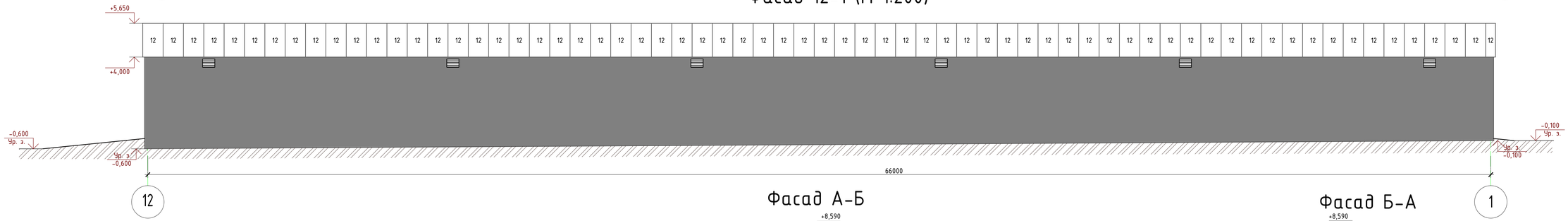

Спецификация элементов профильного листа (с учетом нахлеста)

Марка, поз.	Обозначение	Наименование	Кол.	Масса ед., кг	Приме-чание
1	Стеновой профильный лист RAL1014	С-21-1000-0,5 L=4400 мм	6		28,8 м²
2	Стеновой профильный лист RAL1014	С-21-1000-0,5 L=4070 мм	4		17,8 м²
3	Стеновой профильный лист RAL1014	С-21-1000-0,5 L=3930 мм	2		16,7 м²
4	Стеновой профильный лист RAL1014	С-21-1000-0,5 L=3660 мм	4		15,5 м²
5	Стеновой профильный лист RAL1014	С-21-1000-0,5 L=3400 мм	4		14,4 м²
6	Стеновой профильный лист RAL1014	С-21-1000-0,5 L=3200 мм	4		13,6 м²
7	Стеновой профильный лист RAL1014	С-21-1000-0,5 L=2860 мм	4		12,1 м²
8	Стеновой профильный лист RAL1014	С-21-1000-0,5 L=2590 мм	6		11,0 м²
9	Стеновой профильный лист RAL1014	С-21-1000-0,5 L=2320 мм	4		9,8 м²
10	Стеновой профильный лист RAL1014	С-21-1000-0,5 L=2050 мм	4		8,7 м²
11	Стеновой профильный лист RAL1014	С-21-1000-0,5 L=1800 мм	2		3,8 м²
12	Стеновой профильный лист RAL1014	С-21-1000-0,5 L=1650 мм	133		232,6 м²
ИТОГО:					384,8 м²

Фасад А-Б

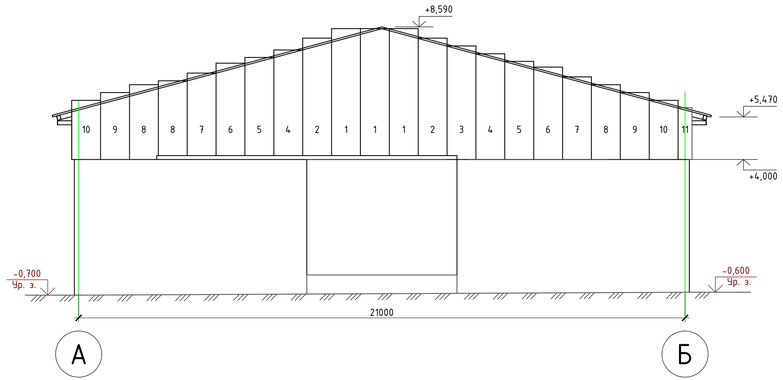

Фасад Б-А

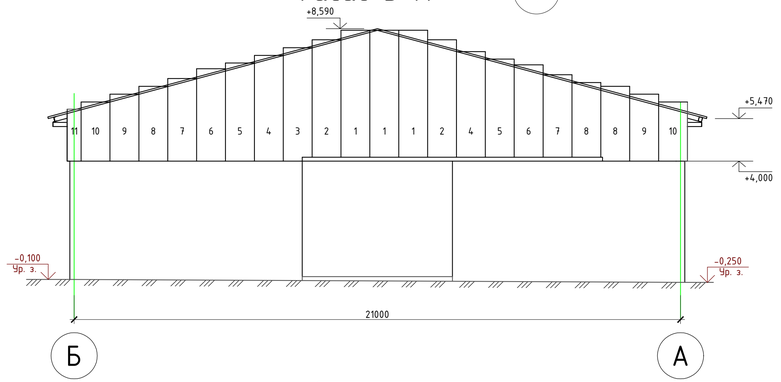

Примечание:
Раскладка выполнена согласно альбому технических решений "МеталлПрофиль"
Профлист С-21-1000-0,5 - ширина листа 1060 мм

						3/07-22-АР9	
						«МТФ на 2000 фуражных коров № 8 Ставропольского края», расположенная на з/у К.Н. 26:35:020103:12 в границах ОАО «Марьинское»	
Изм.	Кол.уч.	Лист	N док.	Подпись	Дата		
Исполнит.		Рукинова			15.05.23	Склад минеральных кормов (позиция 10 по ГП)	Стадия: Р; Лист: 6; Листов: 7
Н. контр.		Рукинова			15.05.23	Схема раскладки стеновых профилированных листов	ООО "ГЕОпроект"
ГИП		Кулаков			15.05.23		

Согласовано

Взам.инв.№

Подпись и дата

Инв.№ подл.

Экспликация полов

Тип пола	Схема пола или тип пола по серии	Данные элементов пола (наименование, толщина, основание и др.), мм	Площадь, м²
1	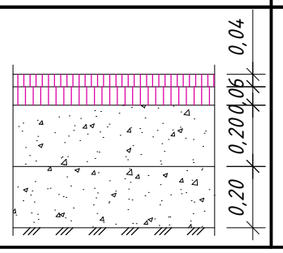	Мелкозернистый плотный асфальтобетон тип Б марка II ГОСТ 9128-2013 (Купл=0,98) - 0,04м Крупнозернистый пористый асфальтобетон марка II ГОСТ 9128-2013 (Купл=0,96) - 0,06м ПГС 0-40 ГОСТ 25607-2009 (Купл=0,96) - 0,20 м ПГС 0-80 ГОСТ 25607-2009 (Купл=0,96) - 0,20 м Уплотненный грунт основания (Купл=0,94)*	1360

Ведомость ворот и дверей

№ п/п	Обознач. на плане	Габаритные размеры	Примечания	Кол-во
	В-1	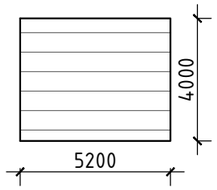	Ворота откатные 5200x4000(h)	2

Спецификация элементов

Марка, ПОЗ.	Обозначение	Наименование	Кол. шт	Примечание
1	"МеталлПрофиль"	Планка конька плоского 190x190x2000 RAL8017	36	
2		Снегозадержатель планка 95x65x2000 RAL8017	66	
3		Планка угла наружного 75x75x2000 RAL1014	104	
4		Планка угла внутреннего 75x75x2000 RAL1014	100	
5		Планка угла внутреннего 30x30x2000 RAL1014	100	
6		Профилированный лист С8x1150-0,5 RAL1014 (подшивка карнизных свесов кровли)	-	110,3 м²
7		Профилированный лист С21-1000-0,5 RAL1014 (подшивка карнизных свесов кровли)		28,3 м²
8	Деталь 1	RAL1014 t=0,5 мм 140x100x2000 размер заготовки 350x2000 мм	12	
9	Деталь 2	RAL1014 t=0,5 мм 130x70x50x2000 размер заготовки 250x2000 мм	84	

5

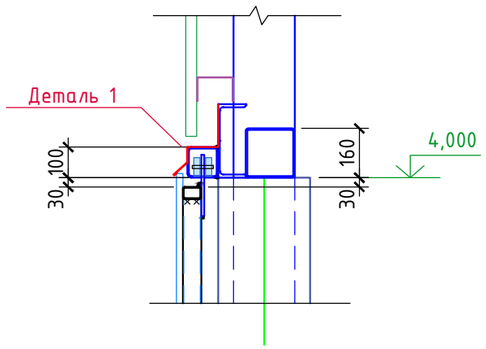

2

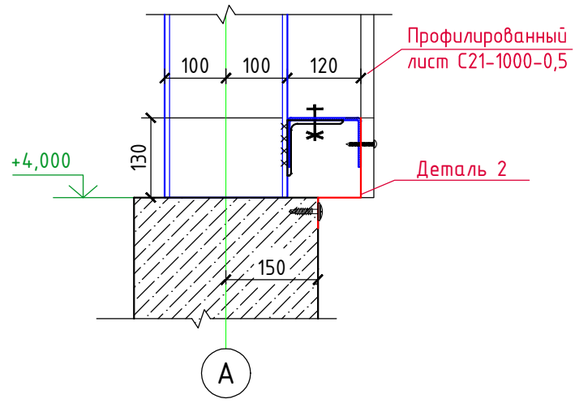

Деталь 1

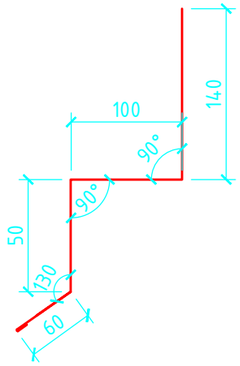

6

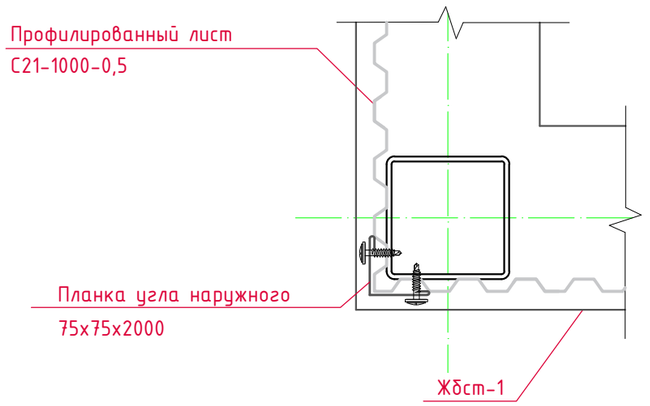

Деталь 2

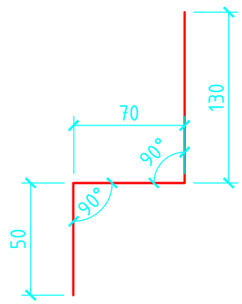

Согласовано

Взам.инв.№

Подпись и дата

Инв.№ подл.

Изм.	Кол.уч.	Лист	N док.	Подпись	Дата
Исполнит.		Рукинова			15.05.23
Н. контр.		Рукинова			15.05.23
ГИП		Кулаков			15.05.23

3/07-22-АР9

«МТФ на 2000 фуражных коров № 8 Ставропольского края», расположенная на з/у К.Н. 26:35:020103:12 в границах ОАО «Марьинское»

Склад минеральных кормов (позиция 10 по ГП)

Стадия	Лист	Листов
Р	7	7

Экспликация полов, Ведомость ворот и дверей, Спецификация элементов, Узел 2,3,4

ООО "ГЕОпроект"